Входной шлюз (ВШ)
схема сборки

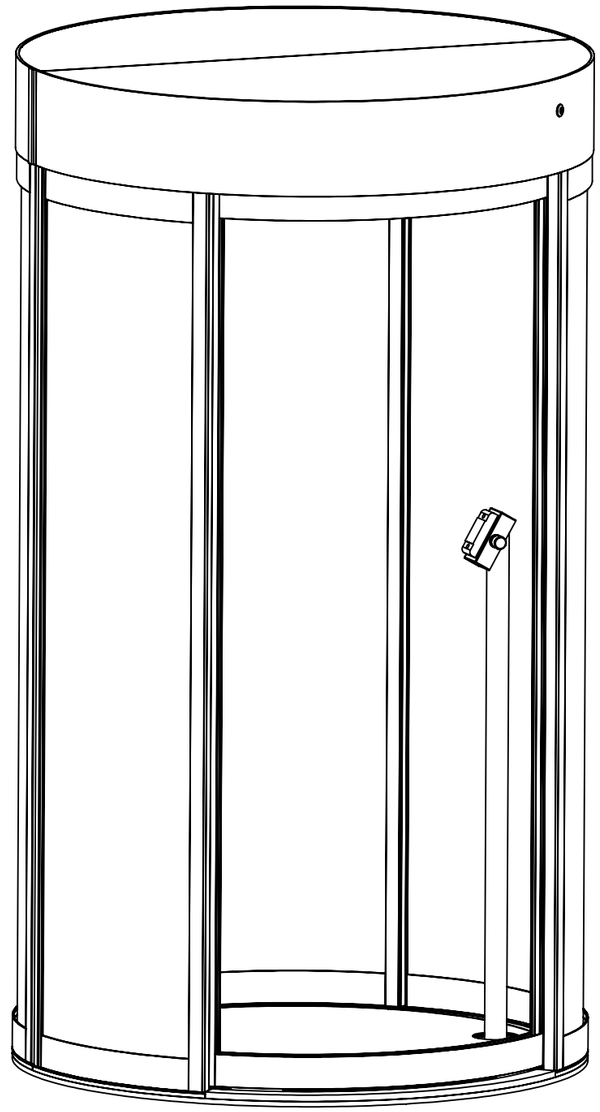

Инв. № подл. | Подп. и дата | Взам. инв. № | Инв. № дубл. | Подп. и дата

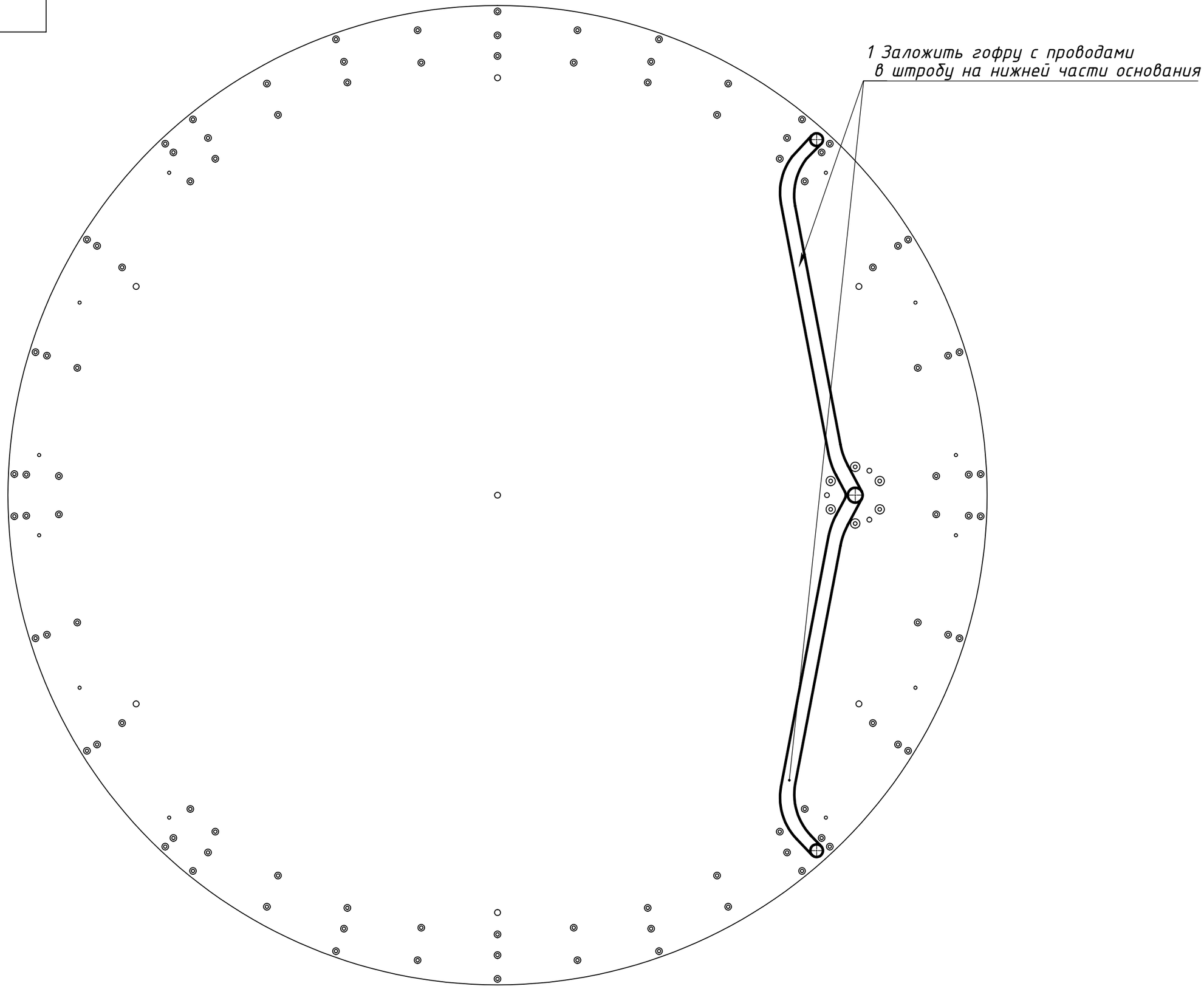

Подп. и дата

Инв. № дубл.

Взам. инв. №

Подп. и дата

Инв. № подл.

Изм.	Лист	№ докум.	Подп.	Дата	ВШ. Схема сборки Этап 1	Лист 1

Копировал

Формат А3

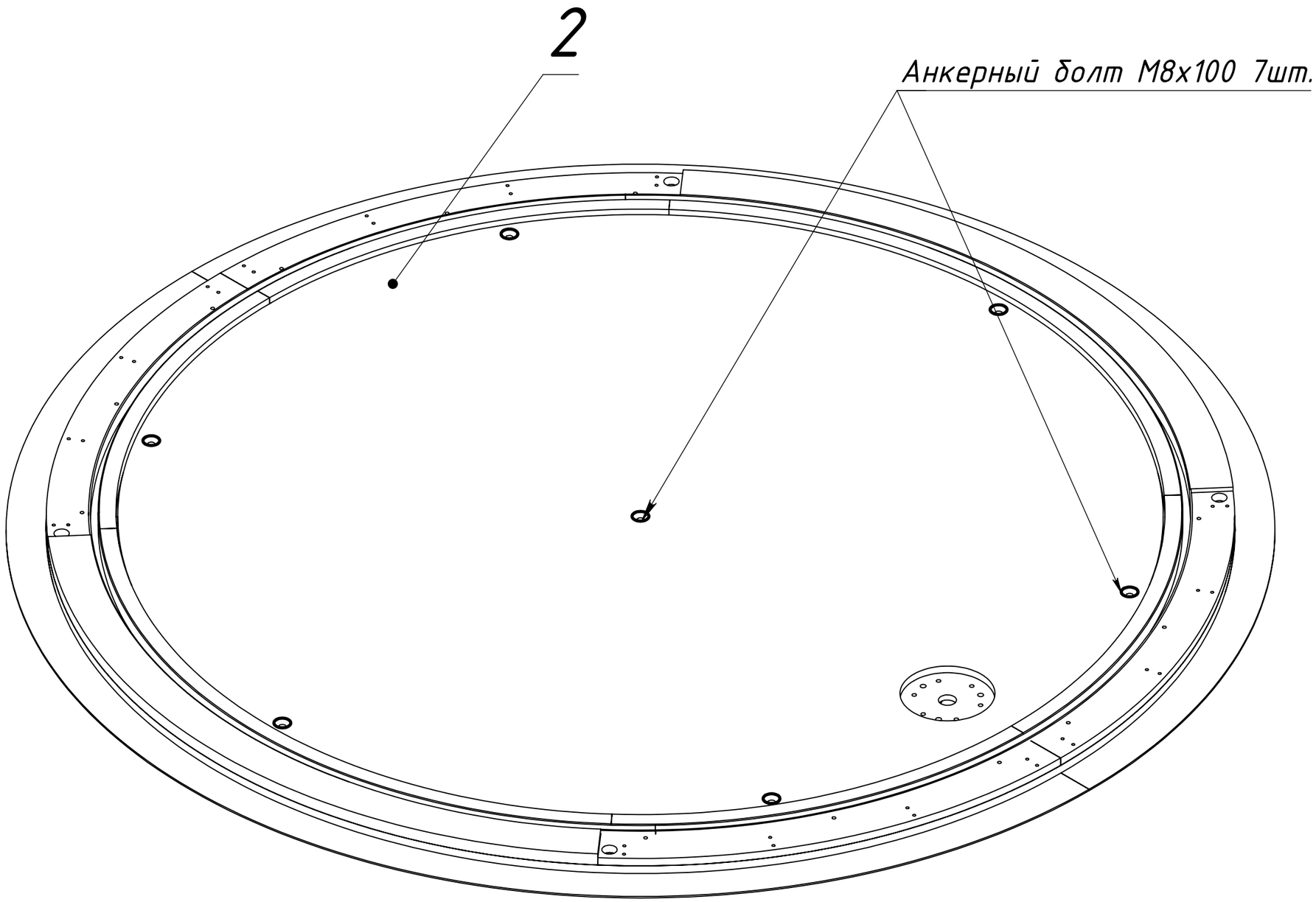

Изм.	Лист	№ докум.	Подп.	Дата	ВШ. Схема сборки Этап 2	Лист 1

Подп. и дата | Инв. № дубл. | Взам. инв. № | Подп. и дата | Инв. № подл.

Копировал Формат А3

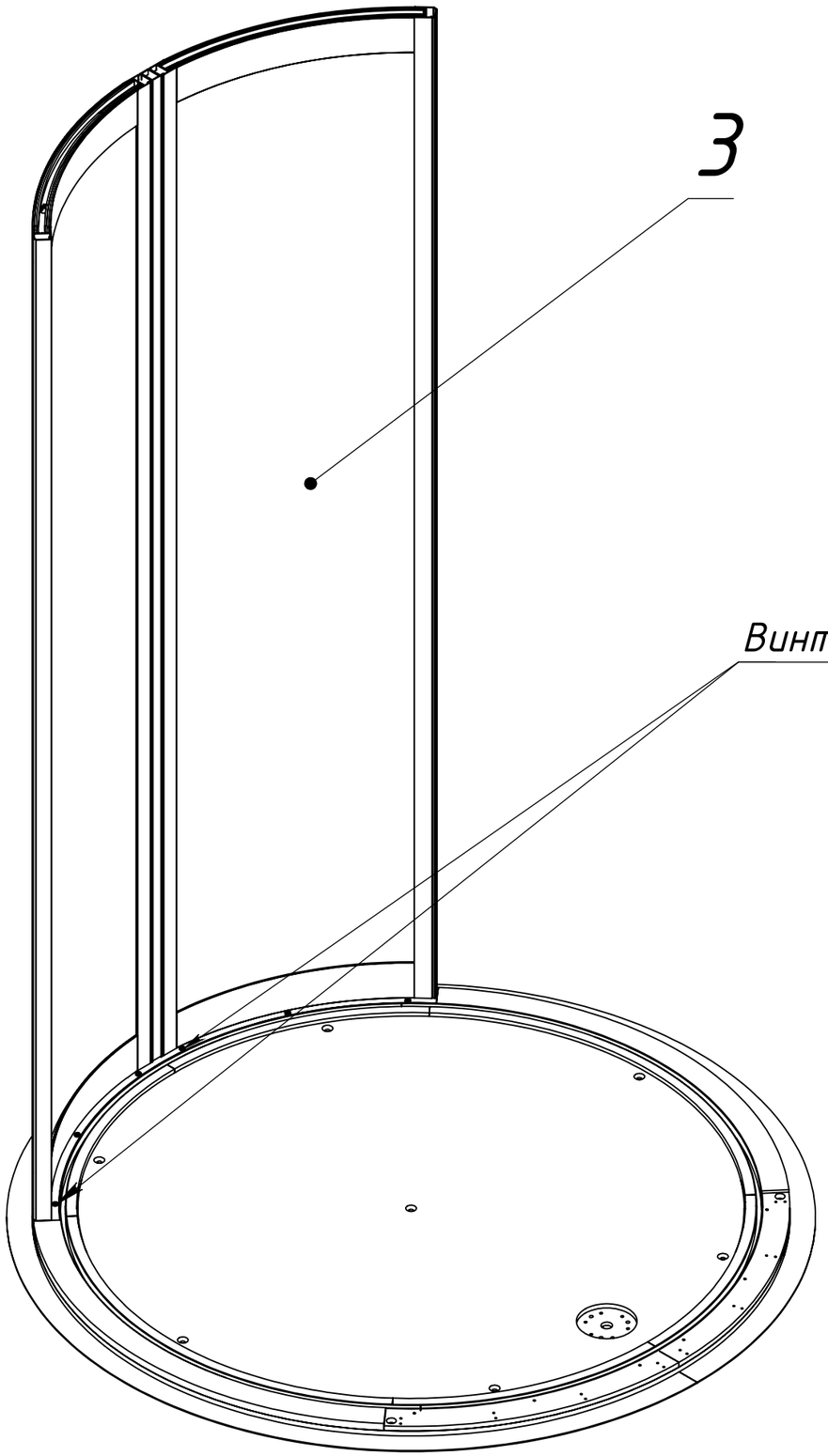

Подп. и дата | Инв. № дубл. | Взам. инв. № | Подп. и дата | Инв. № подл.

Изм.	Лист	№ докум.	Подп.	Дата	ВШ. Схема сборки Этап 3	Лист 1

Копировал Формат А3

4

Снять потолок для монтажа головы

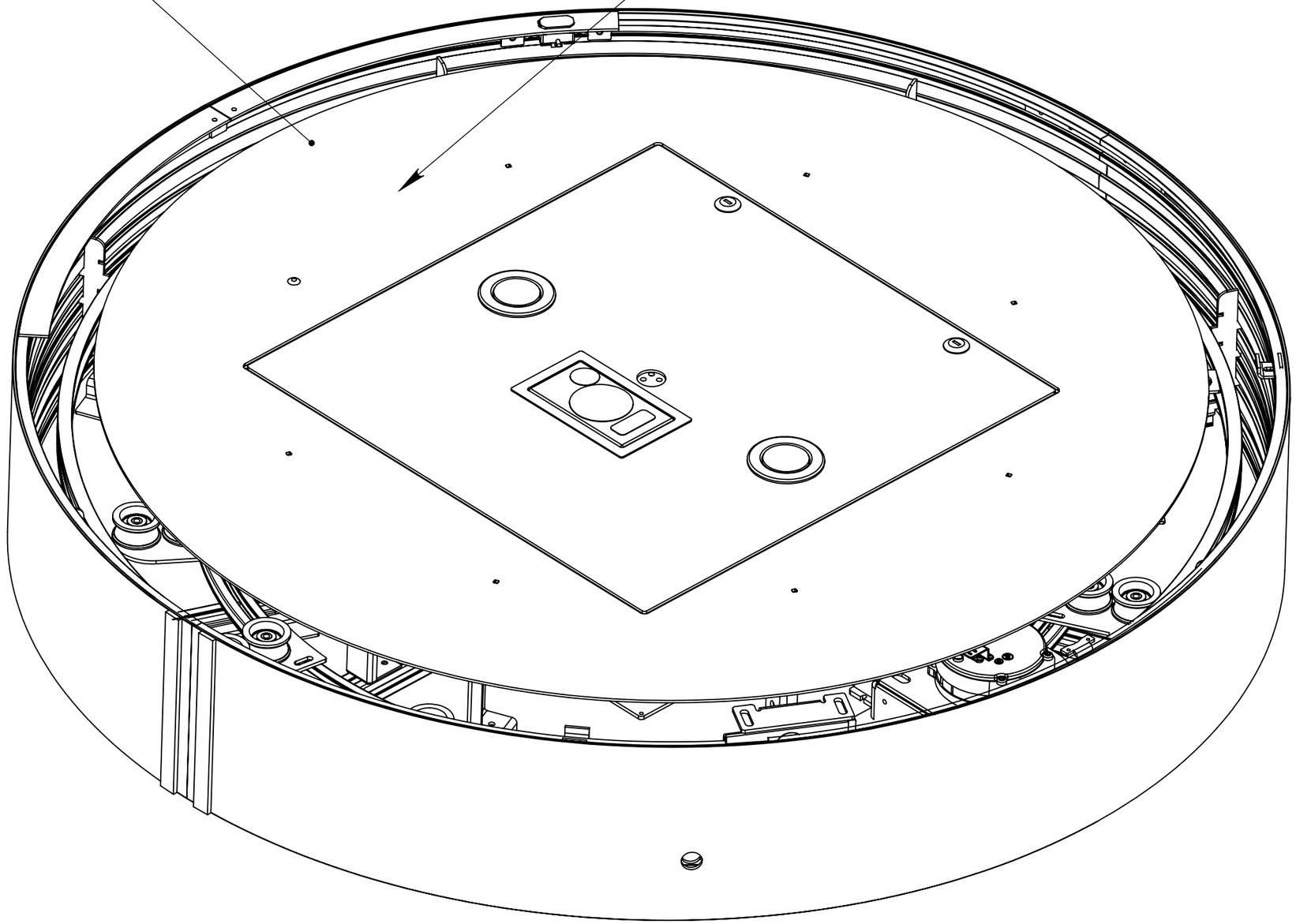

Изм.	Лист	№ докум.	Подп.	Дата	ВШ. Схема сборки Этап 4	Лист 1

Копировал

Формат А3

Подп. и дата | Инв. № дубл. | Взам. инв. № | Подп. и дата | Инв. № подл.

5

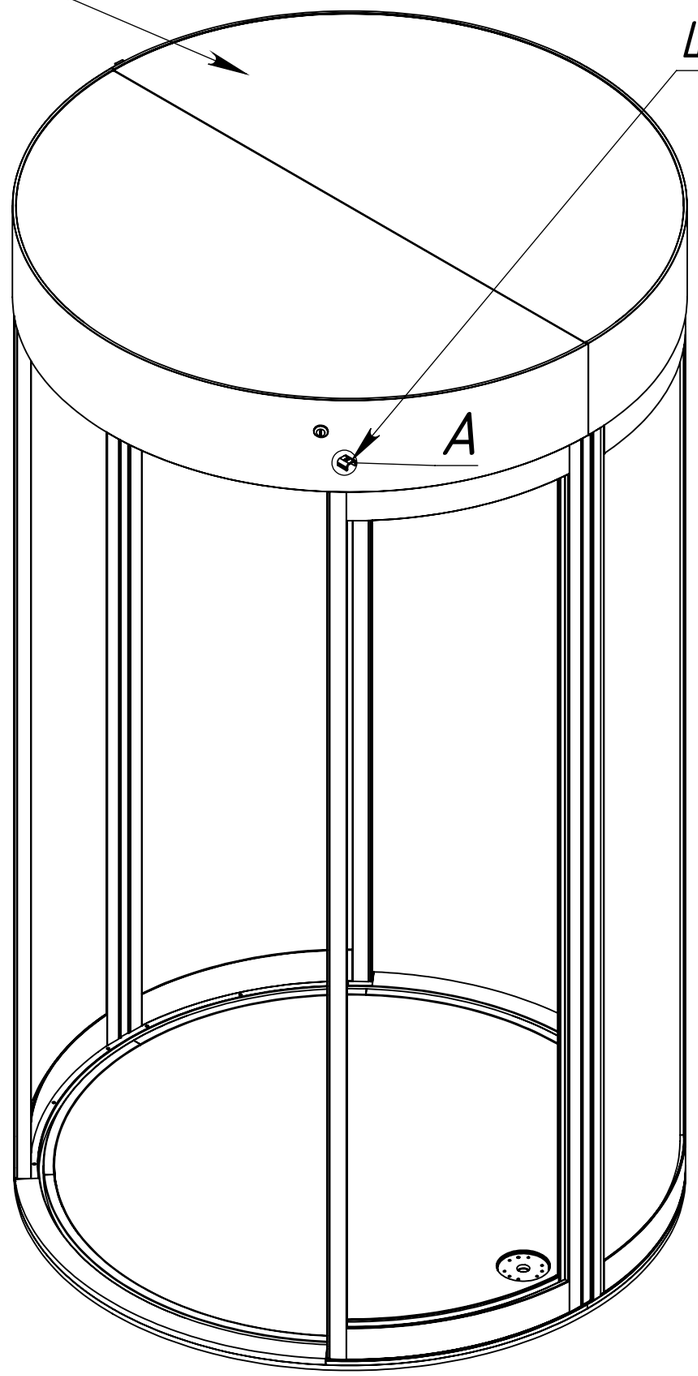

Голову крепить на скобы крепления головы, по 4шт. Винт DIN912 M6x30 8шт. Шайба увелич M6 8шт., на стену.

A (2 : 1)

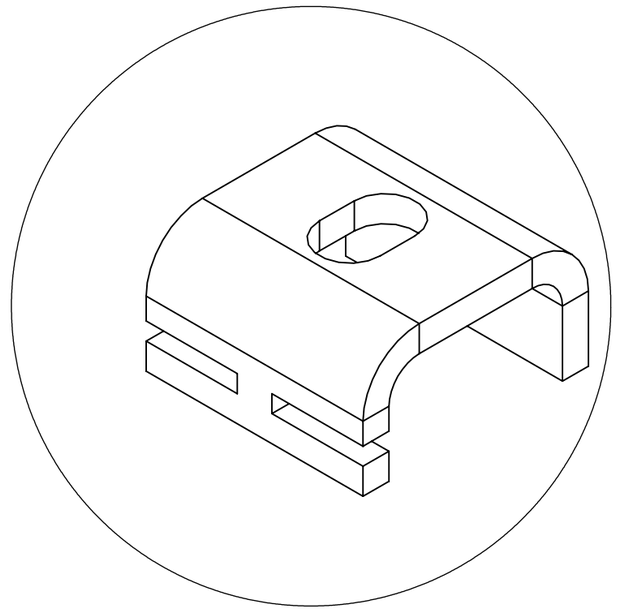

Изм.	Лист	№ докум.	Подп.	Дата	ВШ. Схема сборки Этап 5	Лист 1

Копировал Формат А3

Подп. и дата | Инв. № дубл. | Взам. инв. № | Подп. и дата | Инв. № подл.

Установка каретки 2шт. на дверь.
Болт М8х25 4шт. Шайба увеличенная
4шт. Шайба гров. М8 4шт.

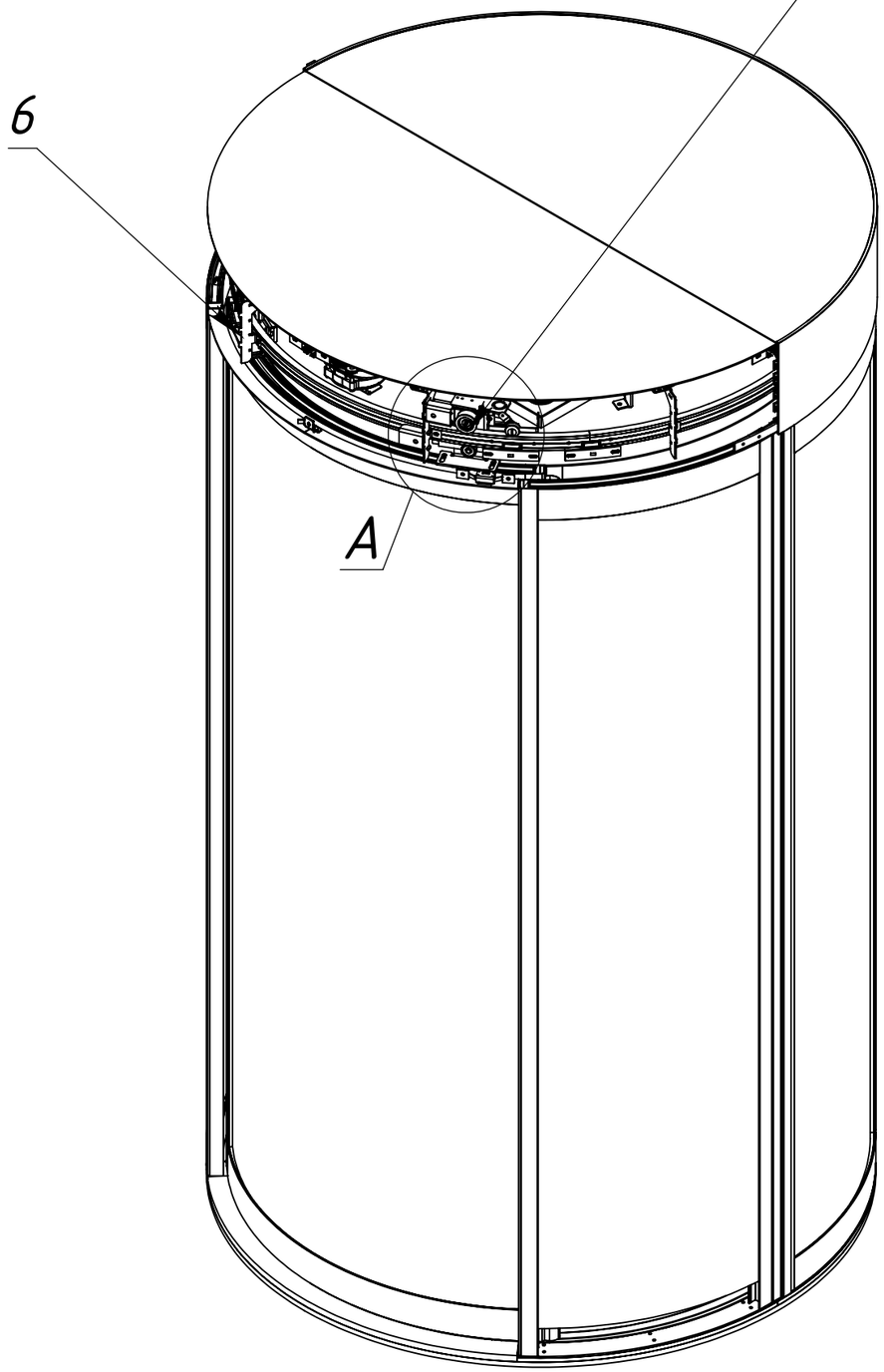

А (1 : 2)

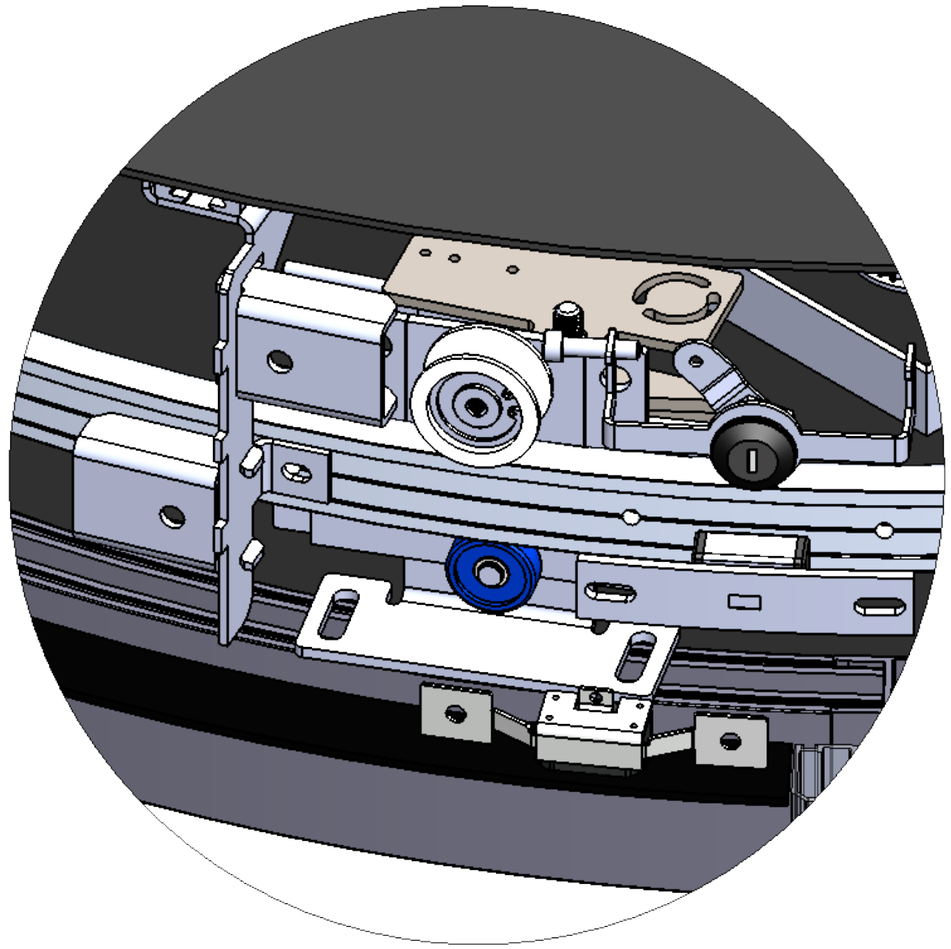

Изм.	Лист	№ докум.	Подп.	Дата	ВШ. Схема сборки Этап 6	Лист 1

Копировал Формат А3

Подп. и дата | Инв. № дубл. | Взам. инв. № | Подп. и дата | Инв. № подл.

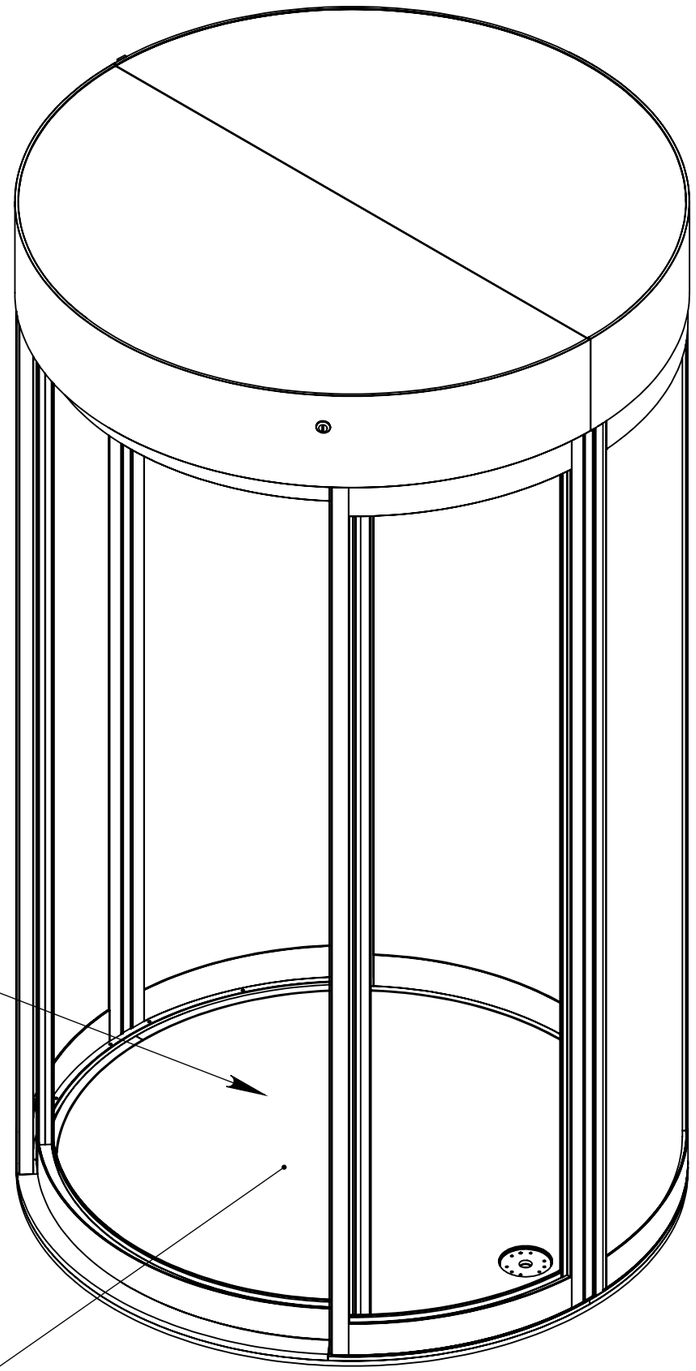

7

Укладка фанеры и
декоративного покрытия

Изм.	Лист	№ докум.	Подп.	Дата	ВШ. Схема сборки Этап 7	Лист 1

Копировал Формат А3

Подп. и дата | Инв. № дубл. | Взам. инв. № | Подп. и дата | Инв. № подл.

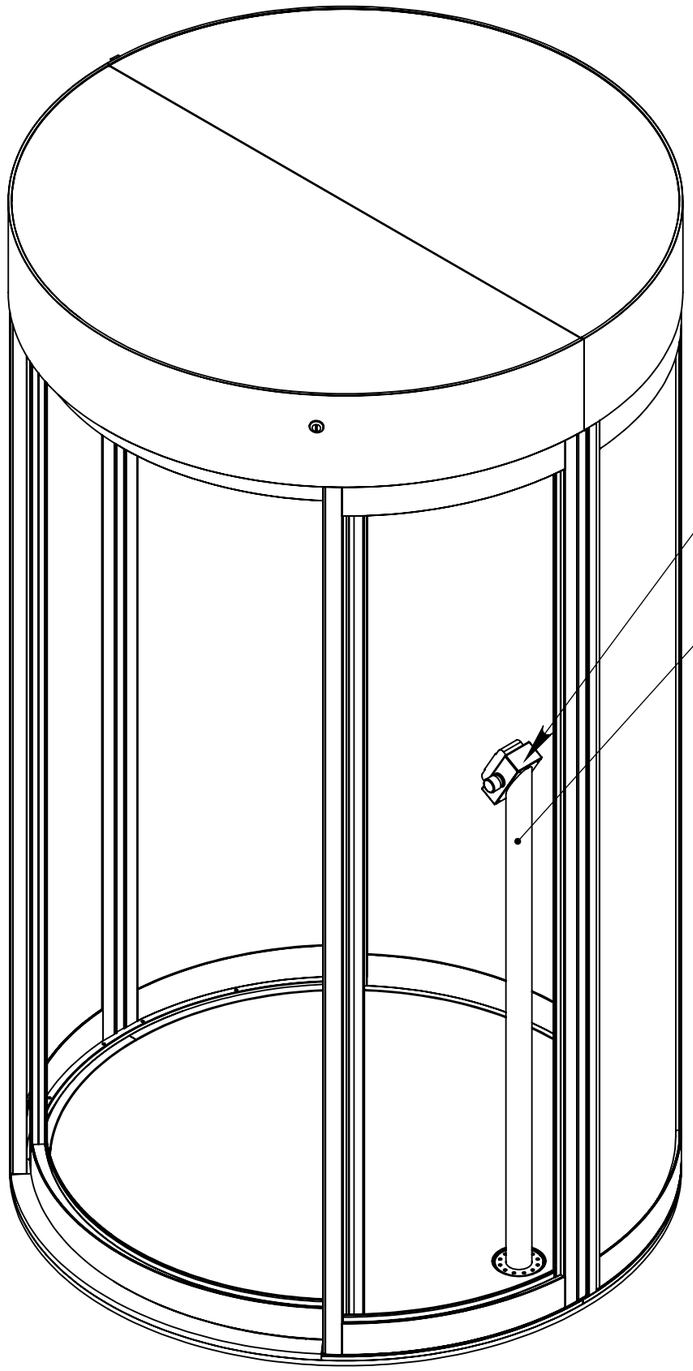

B (1 : 1)

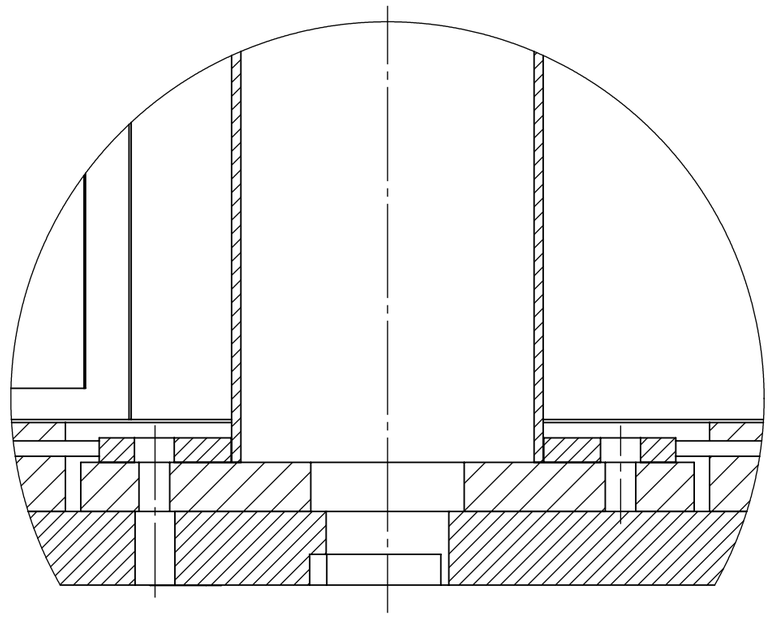

Изм.	Лист	№ докум.	Подп.	Дата	ВШ. Схема сборки Этап 8	Лист 1

Копировал Формат А3

Подп. и дата | Инв. № дубл. | Взам. инв. № | Подп. и дата | Инв. № подл.

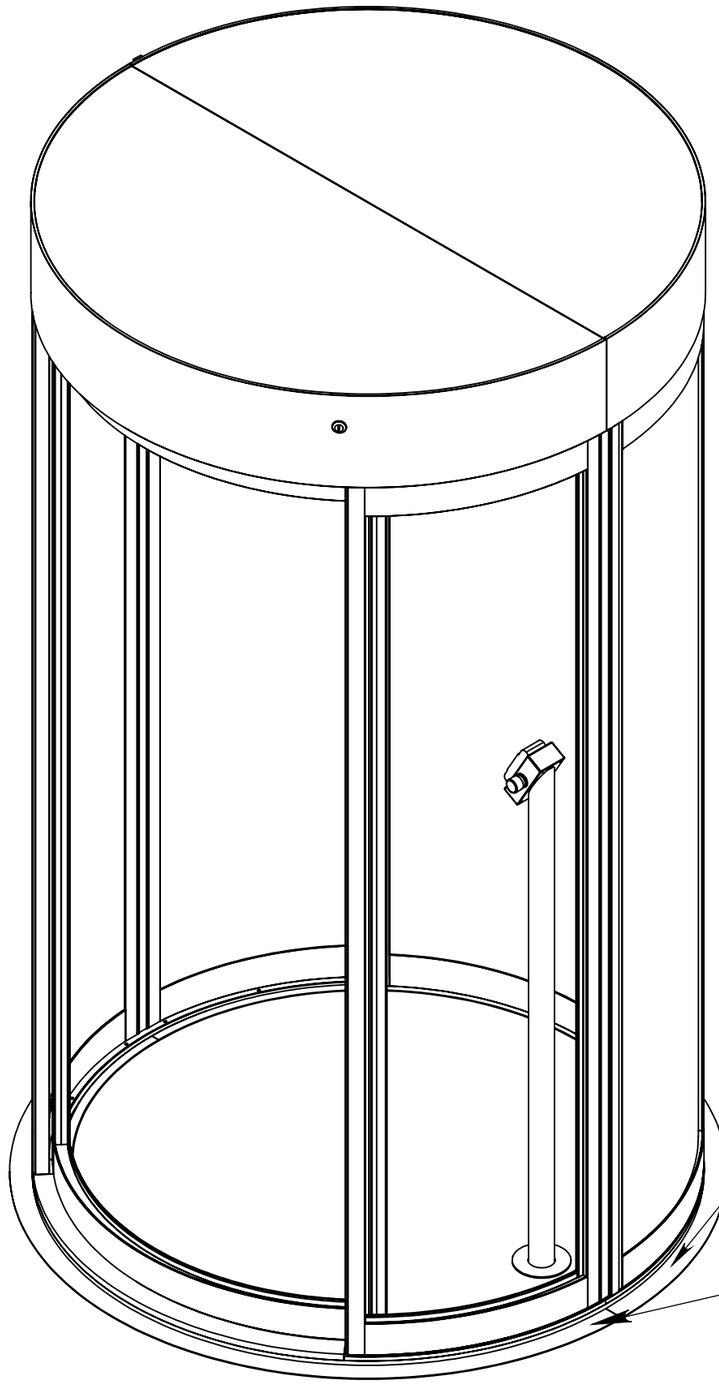

Установка декоративной накладки
на клей

9

Изм.	Лист	№ докум.	Подп.	Дата	ВШ. Схема сборки Этап 9	Лист 1

Копировал

Формат А3

Подп. и дата | Инв. № дубл. | Взам. инв. № | Подп. и дата | Инв. № подл.

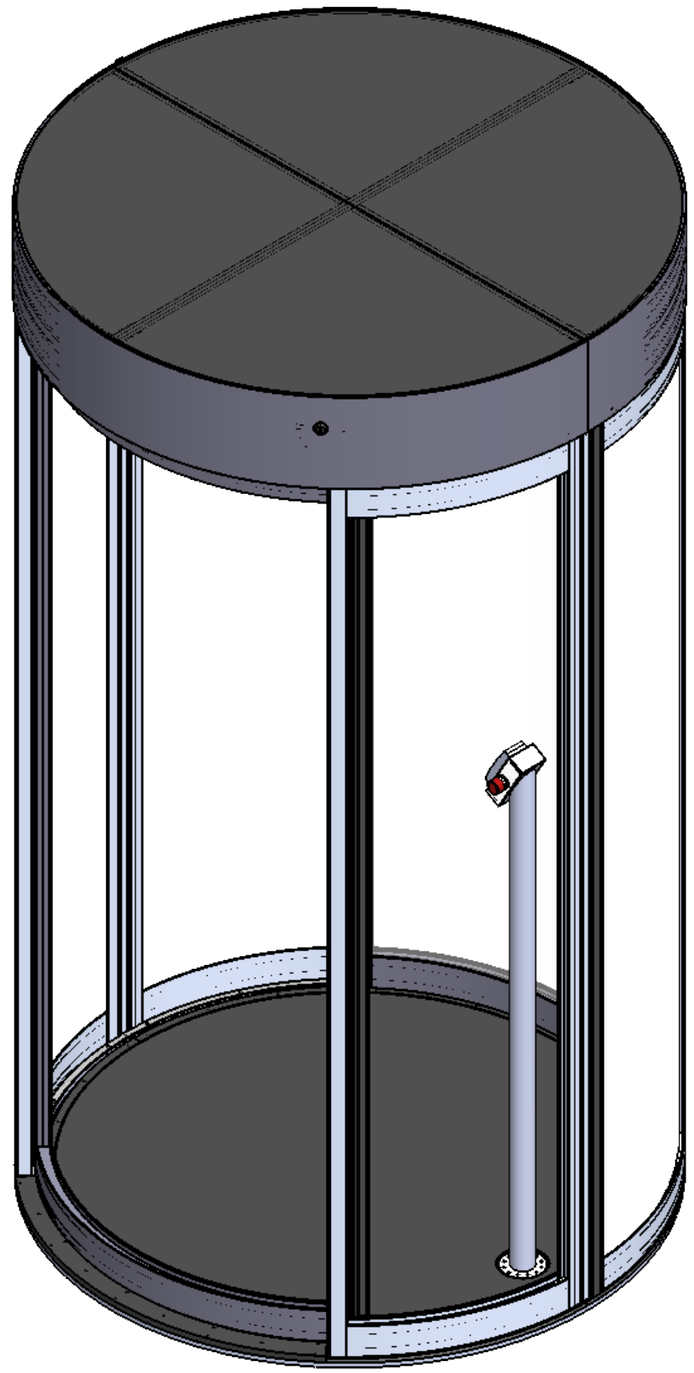

					ВШ. Вид 1	Лист
						1
Изм.	Лист	№ докум.	Подп.	Дата		

Копировал Формат А3

Подп. и дата | Инв. № дубл. | Взам. инв. № | Подп. и дата | Инв. № подл.